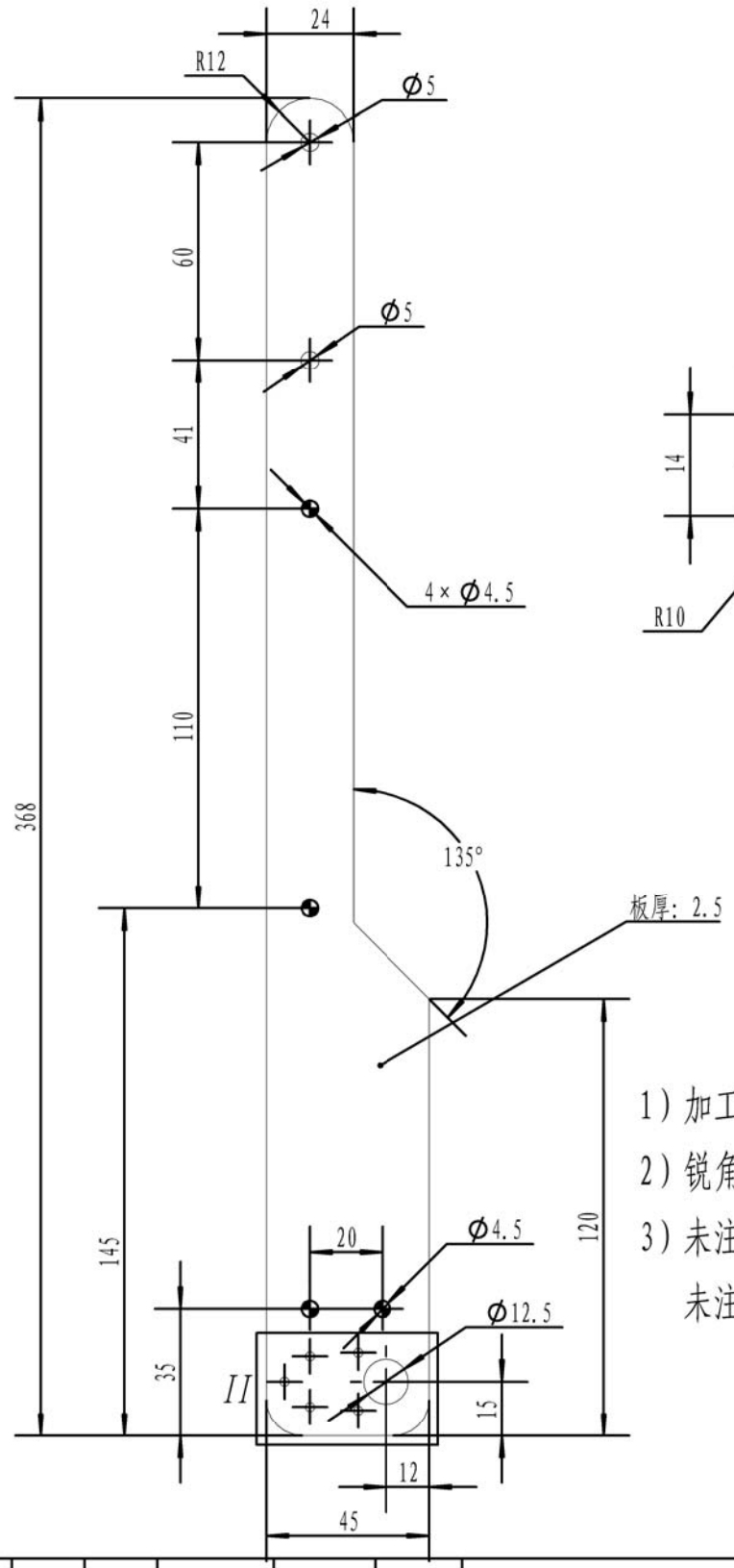

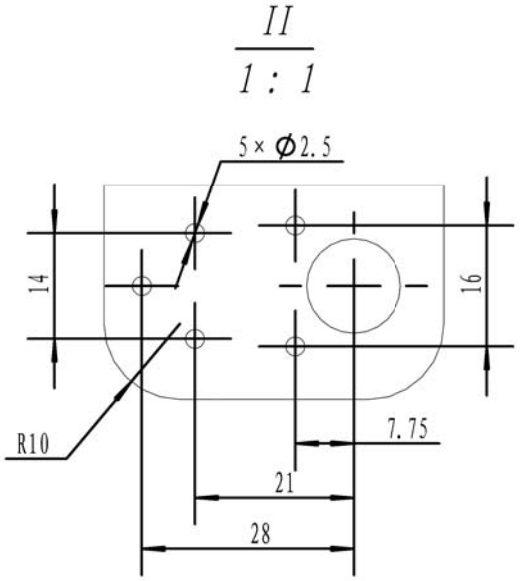

技术要求

1）加工后的零件不允许有飞边、毛刺。

2）锐角/尖角/锐边倒钝0.5×45°。

3）未注尺寸公差应符合GB/T1804-m级的要求；
未注形位公差应符合GB1184-H级的要求。

Ra 3.2 (√)

						Q235				代号	ZQJXB-06
										名称	大臂侧板
标记	处数	分区	更改文件号	签字	日期	材料					
设计			工艺			序号	重量	数量	比例		
制图			标准化				0.22	2	1:2		
校对						阶段标记					
审核			批准			第 1 张	共 1 张				

江蘇理工學院
JIANGSU UNIVERSITY OF TECHNOLOGY

借通用件登记

描图

校描

旧底图总号

签字

日期

ZQJXB-10

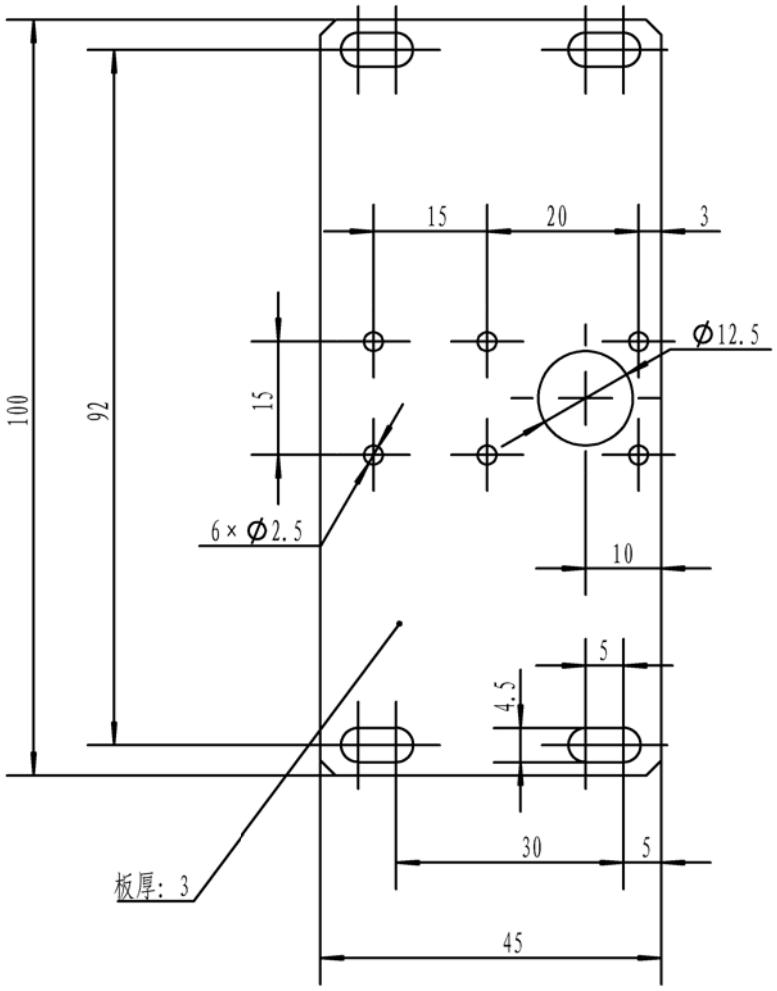

						6061				代号	ZQJXB-10
										名称	底板-04
标记	处数	分区	更改文件号	签字	日期	材料					
设计			工艺			序号	重量	数量	比例		
制图			标准化				0.03	1	1:1		
校对						阶段标记					
审核			批准			第 1 张	共 1 张				

江蘇理工學院
JIANGSU UNIVERSITY OF TECHNOLOGY

借通用件登记

描 图

校 描

旧底图总号

签 字

日 期

ZQJXB-07

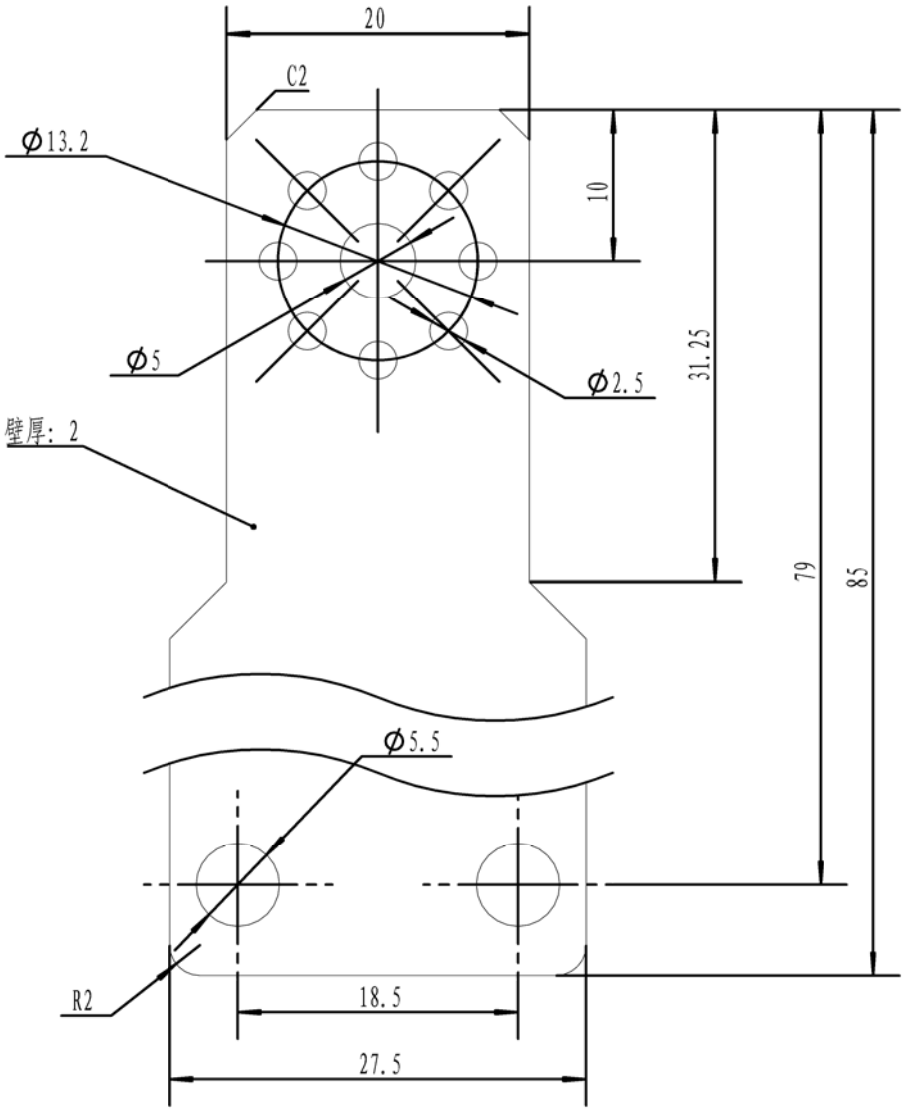

技术要求

1）加工后的零件不允许有飞边、毛刺。

2）锐角/尖角/锐边倒钝0.5×45°。

3）未注尺寸公差应符合GB/T1804-m级的要求；
未注形位公差应符合GB1184-H级的要求。

Ra 3.2 （√）

						6061				代号	ZQJXB-07
										名称	气缸安装板
标记	处数	分区	更改文件号	签字	日期	材料					
设计			工艺			序号	重量	数量	比例		
制图			标准化				0.01	1	2:1		
校对						阶段标记					
审核			批准			第 1 张	共 1 张				

江蘇理工學院
JIANGSU UNIVERSITY OF TECHNOLOGY

借通用件登记

描　图

校　描

旧底图总号

签　字

日　期

A

B

1　2

ZQJXB-05

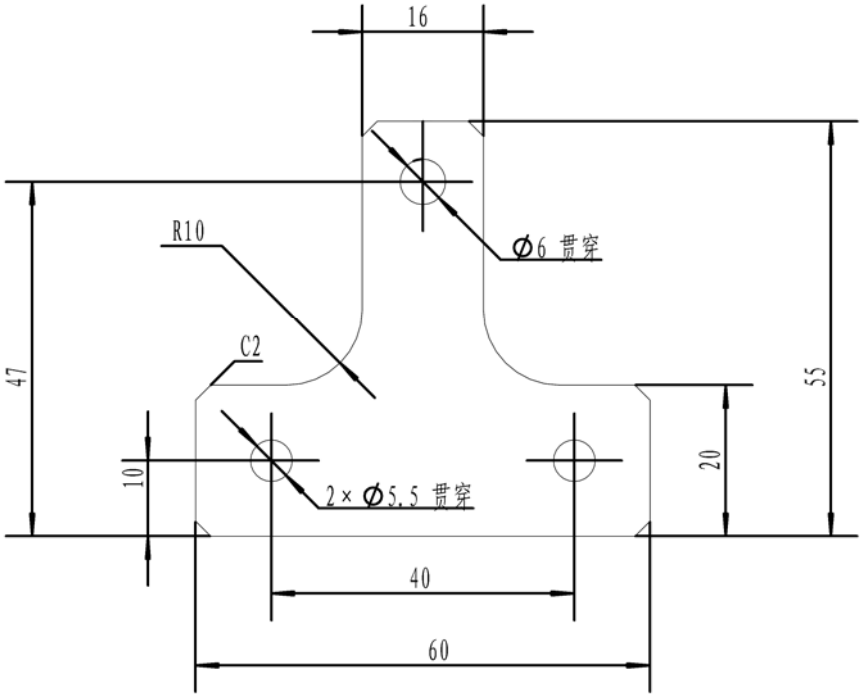

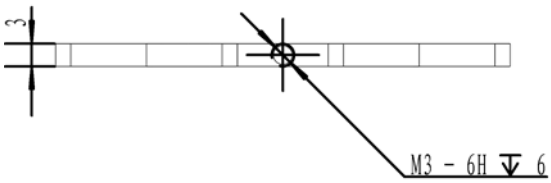

技术要求

1）加工后的零件不允许有飞边、毛刺。

2）锐角/尖角/锐边倒钝0.5×45°。

3）未注尺寸公差应符合GB/T1804-m级的要求；
未注形位公差应符合GB1184-H级的要求。

Ra 3.2 (√)

						6061				代号	ZQJXB-05
										名称	悬梁电缸支撑板
标记	处数	分区	更改文件号	签字	日期	材料					
设计			工艺			序号	重量	数量	比例		
制图			标准化				0.01	4	1:1		
校对						阶段标记					
审核			批准			第 1 张	共 2 张				

江蘇理工學院
JIANGSU UNIVERSITY OF TECHNOLOGY

借通用件登记

描图

校描

旧底图总号

签字

日期

ZQJXB-05

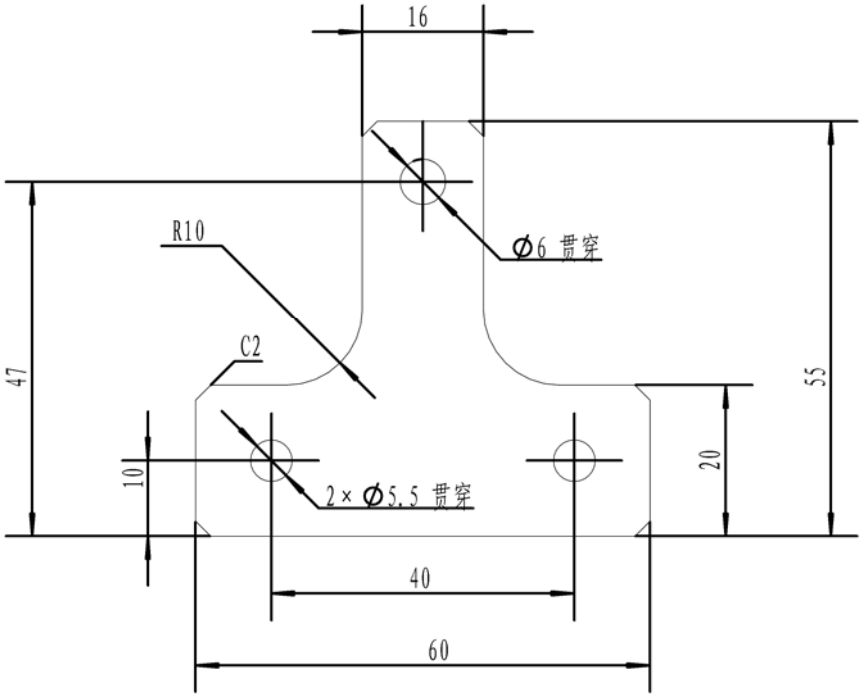

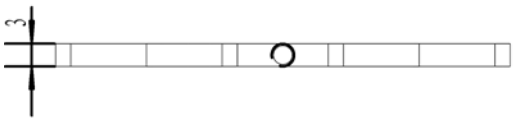

技术要求

1）加工后的零件不允许有飞边、毛刺。

2）锐角/尖角/锐边倒钝0.5×45°。

3）未注尺寸公差应符合GB/T1804-m级的要求；
未注形位公差应符合GB1184-H级的要求。

Ra 3.2 (√)

						6061				代号	ZQJXB-05
										名称	悬梁电缸支撑板
标记	处数	分区	更改文件号	签字	日期	材料					
设计			工艺			序号	重量	数量	比例		
制图			标准化				0.01	4	1:1		
校对						阶段标记					
审核			批准			第 2 张	共 2 张				

江蘇理工學院
JIANGSU UNIVERSITY OF TECHNOLOGY

借通用件登记

描图

校描

旧底图总号

签字

日期

ZQJXB-01

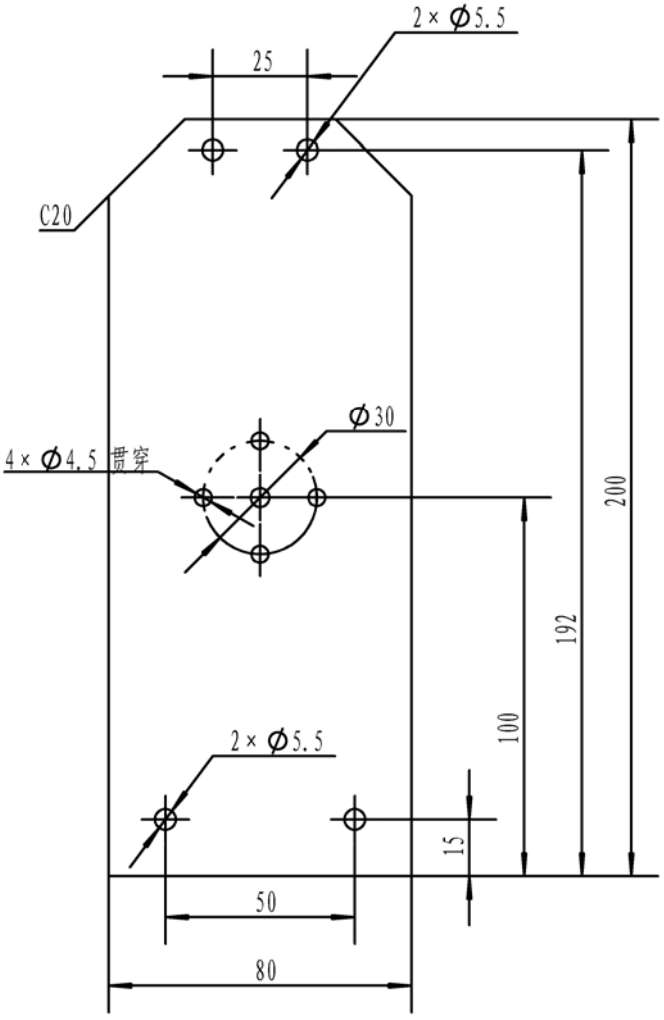

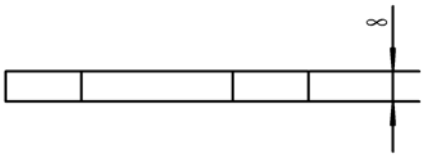

技术要求

1）加工后的零件不允许有飞边、毛刺。

2）锐角/尖角/锐边倒钝0.5×45°。

3）未注尺寸公差应符合GB/T1804-m级的要求；
未注形位公差应符合GB1184-H级的要求。

Ra 3.2 （√）

						6061				代号	ZQJXB-01
										名称	转台底板
标记	处数	分区	更改文件号	签字	日期	材料					
设计			工艺			序号	重量	数量	比例		
制图			标准化				0.33	1	1:2		
校对						阶段标记					
审核			批准			第 1 张	共 1 张				

江蘇理工學院
JIANGSU UNIVERSITY OF TECHNOLOGY

借通用件登记

描　图

校　描

旧底图总号

签　字

日　期

A

B

1　2